Направление подготовки: **15.03.05 - Конструкторско-технологическое обеспечение машиностроительных производств.**

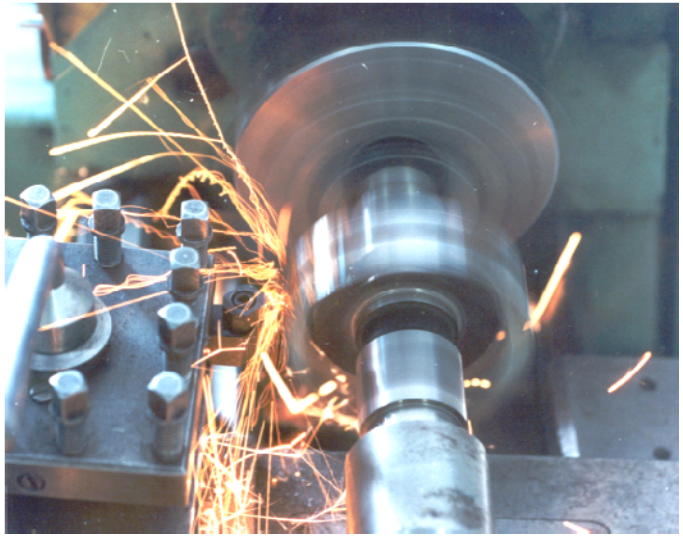

Вступительные экзамены:
математика (ЕГЭ) - профильный;
физика (ЕГЭ);
русский язык (ЕГЭ).

Обучение на бюджетной основе
(**бесплатное**)

Срок обучения:
при очной форме 4 года,
при заочной 5 лет.

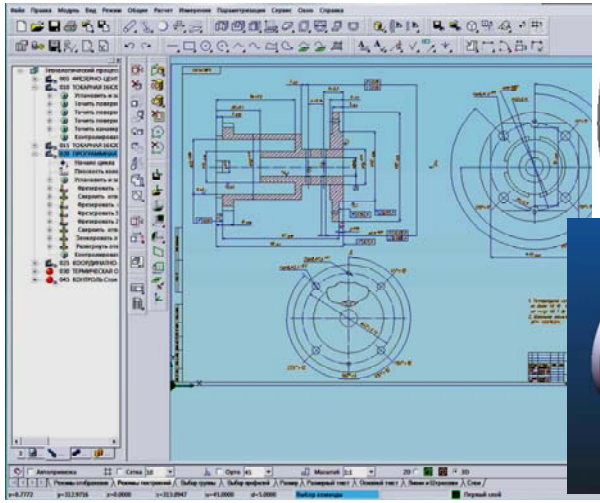

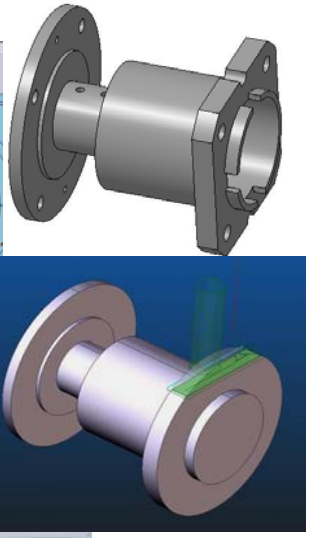

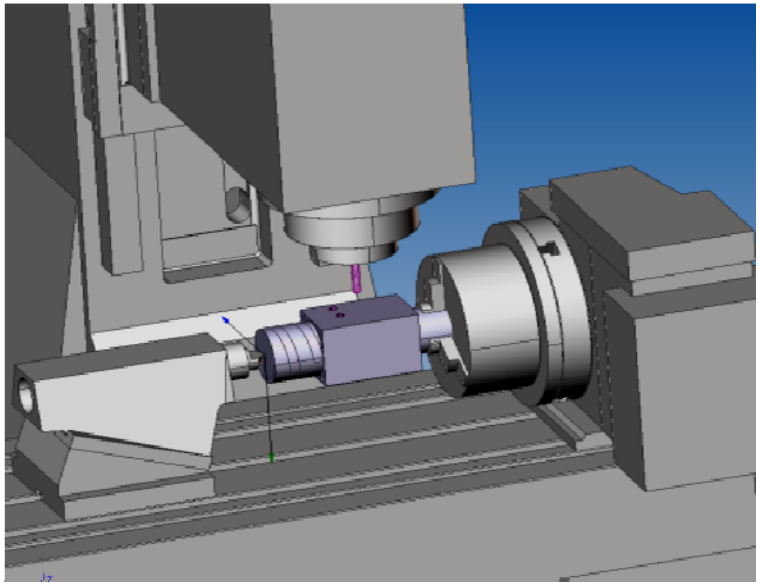

Область профессиональной деятельности:

- создание конкурентоспособной машиностроительной продукции;
- разработка новых и совершенствование действующих технологических процессов изготовления продукции;
- проектирование и компьютерное моделирование технологических процессов и производств;
- обеспечение высокоэффективного функционирования технологических процессов контроля, диагностики и испытания продукции;
- маркетинговые исследования в области конструкторско-технологического обеспечения производств.

Выпускники работают на предприятиях Читы и Забайкальского края, Москвы и Санкт-Петербурга, Новосибирска и Челябинска, Улан-Удэ и других городов России, где производится изготовление, эксплуатация и ремонт различных машин и технологического оборудования, в том числе и военной техники.

Выпускники-бакалавры могут продолжить обучение в **магистратуре**

Студенты принимают участие в научно-исследовательской работе в рамках студенческого конструкторского бюро и при дипломном проектировании, культурно-массовых и спортивных мероприятиях ЗабГУ, г. Читы, Забайкальского края и России